REFRICA
makes it possible

Dryers / *Secaderos*

For cured products

Para productos curados

In the past, the curing process was entirely at the mercy of weather conditions. This factor was not much of a problem as long as production was low. However, problems started to arise when we shifted from traditional production to industrial manufacturing. Production increased to keep up with market demand which in turn made it difficult to control the homogeneity of products to be cured. Then was when we decided to dedicate all our efforts to offering our clients a solution that did not depend on unstable weather conditions but rather offered peace of mind and thus be able to ensure the desired production capacity and homogeneity in and between batches of product.

Antiguamente el proceso de curado estaba totalmente a merced de las inclemencias del tiempo. Este factor no era excesivamente problemático cuando las producciones eran bajas. El problema surgió al pasar de la fabricación artesanal a la industrial: la necesidad de aumentar la producción con el fin de abastecer a los mercados dificultó el control de la homogeneidad del producto curado. Fué entonces cuando decidimos dedicar todos nuestros esfuerzos a ofrecer a nuestros clientes la tranquilidad de no depender de las constantes variaciones meteorológicas y así poder asegurar la capacidad de producción deseada y homogeneidad en y entre lotes de producto.

Thawing Rooms · *Cámaras de Descongelación* | **Freezing Tunnels** · *Túneles Congelación* | **Clean Rooms** · *Salas Blancas*
Refrigeration Plants · *Centrales de Frío* | **Control & Management** · *Control y Gestión*

24h — **24 hours a day and 365 days a year**
24 horas al día y 365 días al año

Refrica responsibility
Responsabilidad Refrica

4.0 — **Refrica and Industry 4.0**
Refrica y la industria 4.0

Technology at the service of the best climate

Based on the client's needs, installations can be automatic or centralized. Refrigerants may be indirect (propylene glycol) or direct (NH3) or Freon (HFC).

La tecnología al servicio del clima ideal

Las instalaciones pueden ser con equipos autónomos o centralizados, según las necesidades del cliente. Los refrigerantes utilizados son indirectos (Propilenglicol) o directos (NH3) o Freón (HFC).

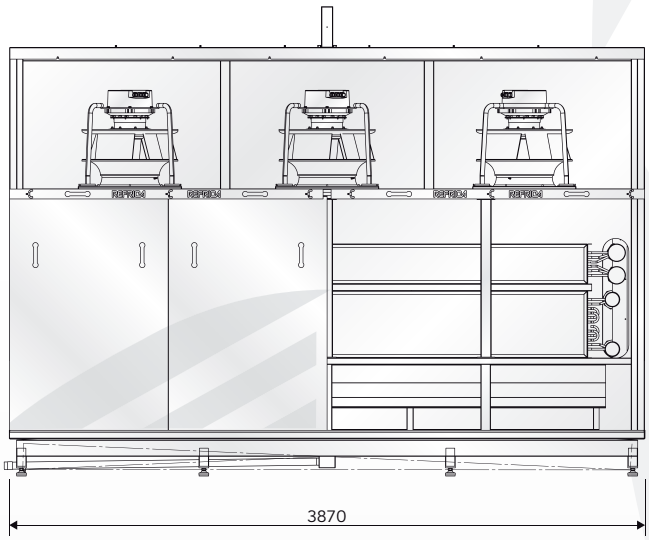

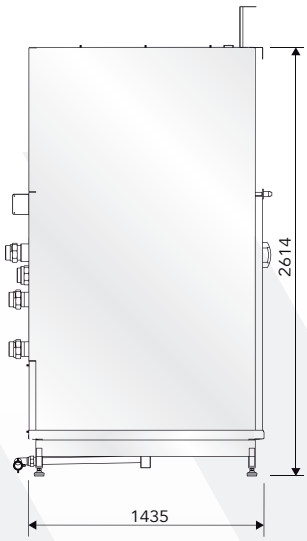

Model / *Modelo*	Lenght / *Largo*	Depth / *Profundidad*	High / *Alto*	Refrigeration Power *Potencia Frigorífica*
ARV-40	3870 mm / 152,36 in	1435 mm / 56,49 in	2614 mm / 102,91 in	225 kW
ARV-30	2770 mm / 109,05 in	1435 mm / 56,49 in	2495 mm / 98,23 in	150 kW
ARV-20	1370 mm / 53,93 in	1215 mm / 47,83 in	2495 mm / 98,23 in	75 kW
ARV-10	1670 mm / 65,75 in	995 mm / 39,17 in	2195 mm / 86,42 in	50 kW
ARV-5	1370 mm / 59,94 in	775 mm / 30,5 in	2195 mm / 86,42 in	25 kW

We adapt equipment to the client's specific needs in terms of the dimensions and characteristics of the installation *

Adaptamos los equipos a las necesidades específicas del cliente según las dimensiones y particularidades de la instalación

www.refrica.com

Refrica

Ctra. Nacional IIa, 47 · 17458 Fornells de la Selva · Girona · Spain

T +34 972 476 253 · E refrica@refrica.com